TÖREDÉKEK
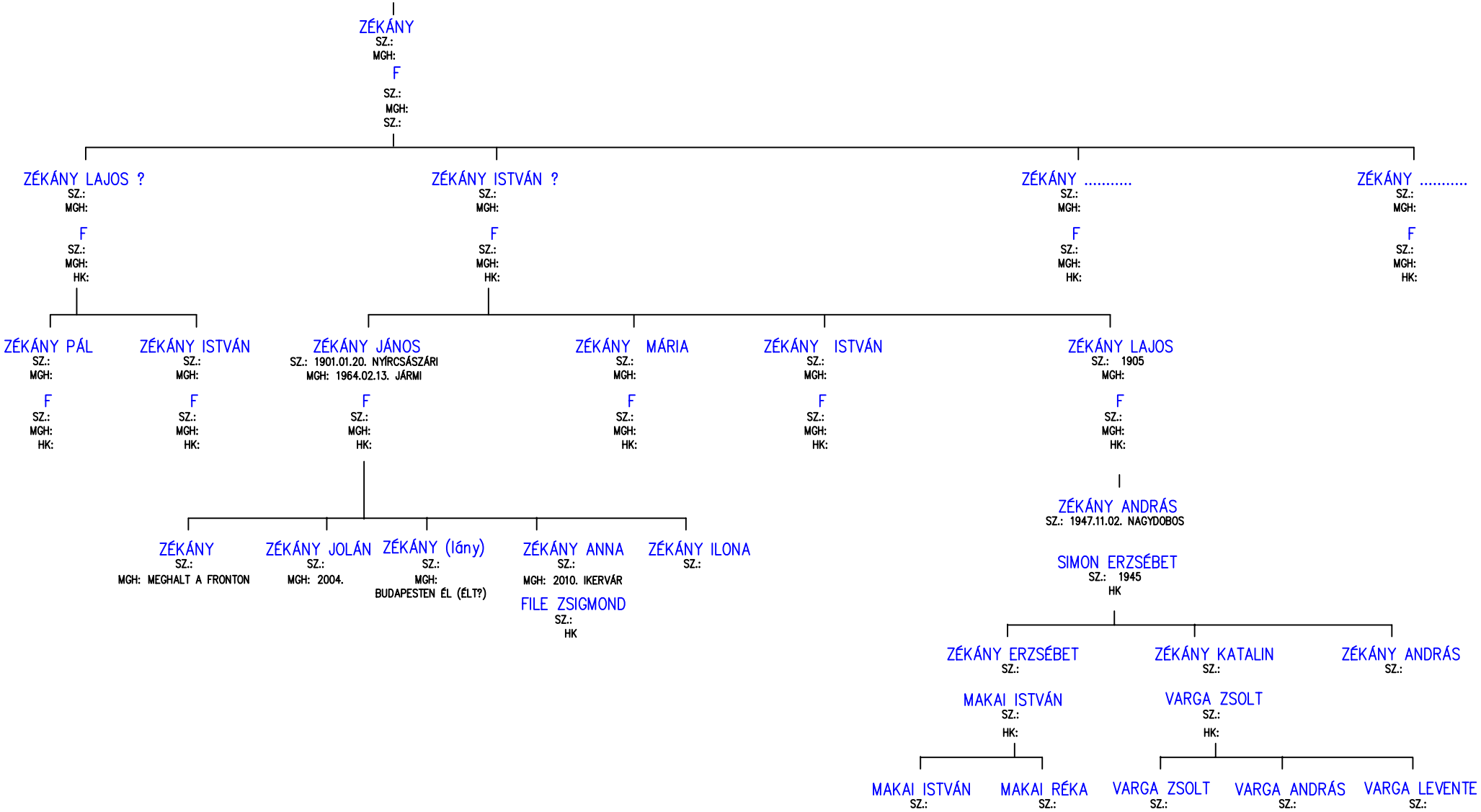
NYÍRMADA