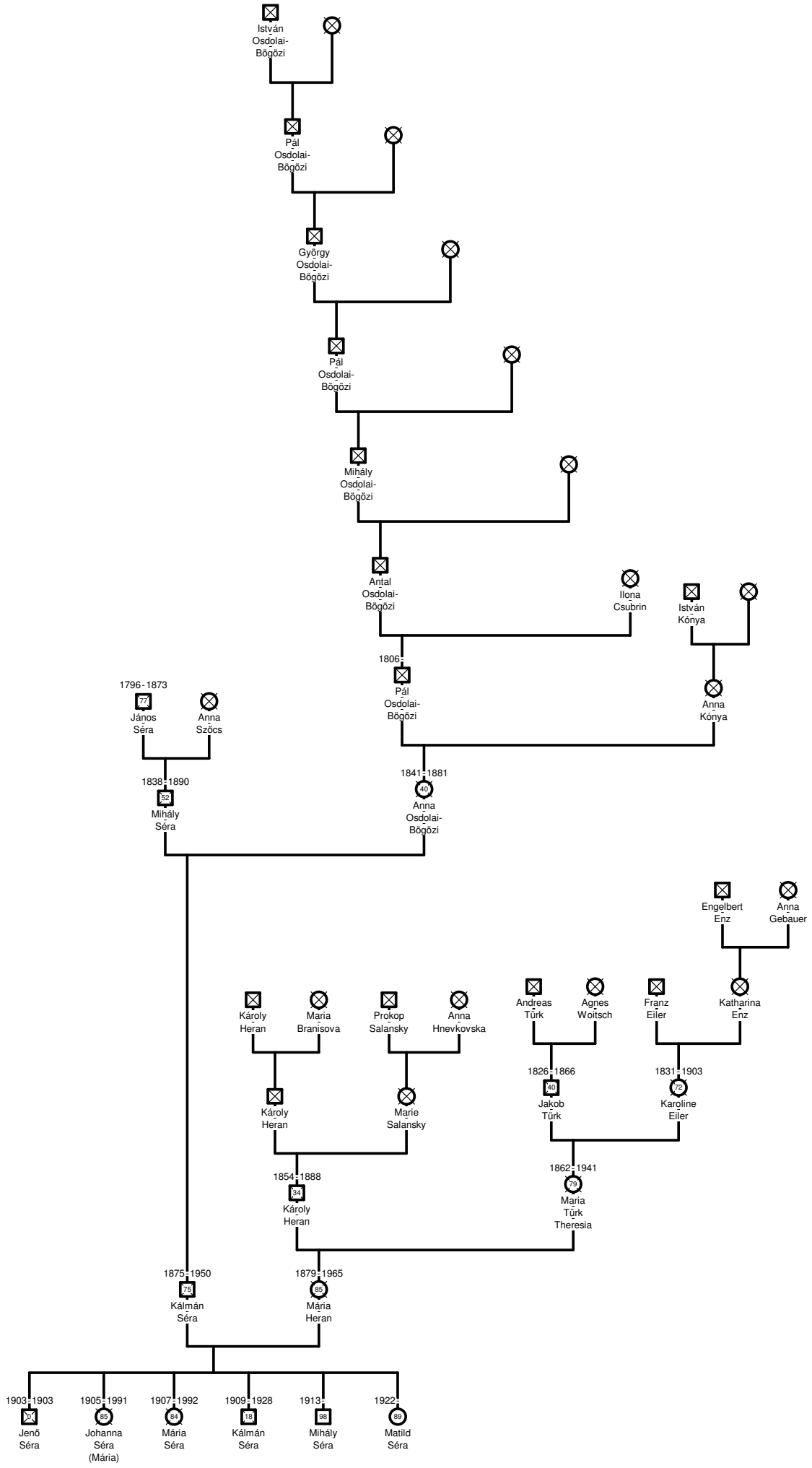
István Osdolai-Bögözi
Pál Osdolai-Bögözi
György Osdolai-Bögözi
Pál Osdolai-Bögözi
Mihály Osdolai-Bögözi
Antal Osdolai-Bögözi
Ilona Csubrin
István Kónya
1806-
Pál Osdolai-Bögözi
Anna Kónya
1796-1873
77
János Séra
Anna Szőcs
1838-1890
59
Mihály Séra
1841-1881
40
Anna Osdolai-Bögözi
Engelbert Enz
Anna Gebauer
Katharina Enz
Károly Heran
Maria Branisova
Prokop Salansky
Anna Hnevkovska
Andreas Türk
Agnes Woitsch
Franz Eiler
Karoline Eiler
1826-1866
40
Jakob Türk
1831-1903
72
Karoline Eiler
Károly Heran
Marie Salansky
1854-1888
24
Károly Heran
1862-1941
79
Maria Türk Theresia
1875-1950
75
Kálmán Séra
1879-1965
85
Maria Heran
1903-1903
0
Jenő Séra
1905-1991
85
Johanna Séra (Mária)
1907-1992
84
Mária Séra
1909-1928
18
Kálmán Séra
1913-
98
Mihály Séra
1922-
89
Matild Séra